**Satel**

**ABAX**

# APD-100

apd100_int 06/15

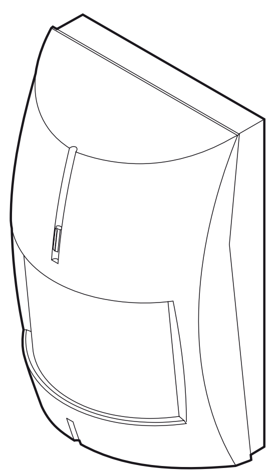

**PL** BEZPRZEWODOWA PASYWNA CZUJKA PODCZERWIENI
**EN** WIRELESS PASSIVE INFRARED DETECTOR
**DE** FUNK PASSIV-PIR-MELDER
**RU** БЕСПРОВОДНОЙ ПАССИВНЫЙ ИК ИЗВЕЩАТЕЛЬ
**UA** БЕЗПРОВІДНИЙ ПАСИВНИЙ ІНФРАЧЕРВОНИЙ СПОВІЩУВАЧ РУХУ
**FR** DETECTEUR NUMERIQUE PASSIF INFRAROUGE
**NL** DRAADLOZE PASSIEF INFRAROOD DETECTOR
**IT** RILEVATORE WIRELESS AD INFRAROSSI PASSIVI
**ES** DETECTOR INFRARROJO PASIVO DIGITAL
**CZ** BEZDRÁTOVÝ PASIVNÍ INFRAČERVENÝ DETEKTOR
**SK** BEZDRÔTOVÝ PIR DETEKTOR
**GR** ΑΣΥΡΜΑΤΟΣ ΠΑΘΗΤΙΚΟΣ ΑΝΙΧΝΕΥΤΗΣ ΥΠΕΡΥΘΡΩΝ
**HU** VEZETÉKNÉLKÜLI PASSZÍV INFRAVÖRÖS ÉRZÉKELŐ

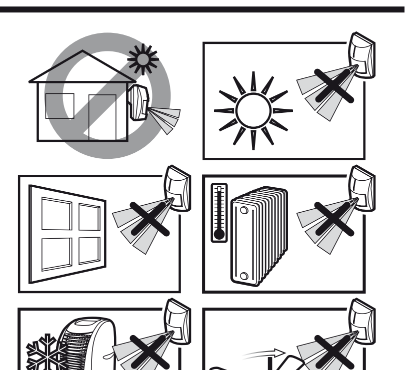


**Satel**

**SATEL sp. z o.o.**
**ul. Budowlanych 66; 80-298 Gdansk, POLAND**
tel. +48 58 320 94 00; www.satel.eu


CE 1471 EAC

## PL

Czujka APD-100 umożliwia wykrycie ruchu w chronionym obszarze. Przeznaczona jest do pracy w ramach dwukierunkowego systemu bezprzewodowego ABAX. Instrukcja dotyczy czujki z wersją elektroniki 3.0 (lub nowszą) i oprogramowania 4.00 (lub nowszą). Jest ona obsługiwana przez kontroler ACU-100 z wersją oprogramowania 1.07 (lub nowszą) oraz przez centralę INTEGRA 128-WRL.

### WŁAŚCIWOŚCI

- Podwójny pyroelement.
- Cyfrowy algorytm detekcji ruchu.
- Opcja odporności na ruch zwierząt o wadze do 15 kilogramów.
- Zdalne konfigurowanie.
- Autodiagnostyka toru sygnałowego czujki.
- Cyfrowa kompensacja temperatury.
- Dioda LED do sygnalizacji.
- Ochrona sabotażowa przed otwarciem obudowy i przed oderwaniem od podłoża.
- Regulowany uchwyt montażowy w zestawie.

### PŁYTKA ELEKTRONIKI

① bateria CR123A. Czujka kontroluje stan baterii. Gdy napięcie jest niższe od 2,6 V, w trakcie odpytywania wysyłana jest informacja o słabej baterii.
② dioda LED (włączana tylko w trybie testowym).
③ styk sabotażowy reagujący na oderwanie czujki od nakładki sabotażowej.
④ pyroelement.
⑤ styk sabotażowy reagujący na otwarcie obudowy.
⑥ podziałka do pozycjonowania pyroelementu względem soczewki (patrz: rys. 8).
⑦ otwór na wkręt mocujący.

### OPIS DZIAŁANIA

Wykrycie ruchu lub otwarcie styku sabotażowego wywołuje alarm. Alarm transmitowany jest do kontrolera ACU-100 / centrali INTEGRA 128-WRL. W zależności od trybu pracy czujki:

**aktywny** – informacja o każdym alarmie wysyłana jest natychmiast.
**pasywny** – informacja o alarmie sabotażowym wysyłana jest natychmiast, natomiast informacja o alarmie wywołanym wykryciem ruchu tylko w czasie odpytywania. Tryb ten wydłuża czas pracy baterii.

Polecenie włączenia wybranego trybu pracy przesyłane jest do czujki drogą radiową. Dodatkowo w systemie ABAX może zostać uruchomiony tryb testowy, co skutkuje włączeniem w czujce diody LED, która:

– świeci przez 80 milisekund, kiedy czujka jest odpytywana;
– świeci przez 2 sekundy w przypadku alarmu.

Tryb testowy nie ma wpływu na sposób transmisji alarmów.

Dodatkowe informacje na temat trybów pracy znajdują się w instrukcji kontrolera ACU-100, instrukcji instalatora centrali alarmowej INTEGRA 128-WRL lub central z serii VERSA.

Czujka kontroluje poprawność działania toru sygnałowego. W przypadku jego uszkodzenia, w czasie każdej transmisji czujka informuje o alarmie wywołanym wykryciem ruchu (długie naruszenie).

### OBSZAR DETEKCJI

Obszar detekcji czujki obrazuje rysunek 2.

## EN

The APD-100 detector can detect motion in a protected area. It is designed for operation as part of the two-way wireless ABAX system. This manual applies to the detector with electronics version 3.0 (or later) and firmware version 4.00 (or later). The detector is supported by the ACU-100 controller with firmware version 1.07 (or later) and by the INTEGRA 128-WRL control panel.

### FEATURES

- Dual element pyrosensor.
- Digital motion detection algorithm.
- Pet immunity up to 15 kg.
- Remote configuration.
- Detector signal path self-diagnostic.
- Digital temperature compensation.
- LED indicator.
- Tamper protection in 2 ways – cover and/or detector removal.
- Adjustable mounting bracket included.

### ELECTRONICS BOARD

① CR123A battery. The detector monitors the battery condition. When the voltage is lower than 2.6 V, information about low battery will be sent while polling.
② LED indicator (enabled only in the test mode).
③ tamper contact activated by detector removal from the back tamper unit.
④ pyroelectric sensor.
⑤ tamper contact activated by cover removal.
⑥ scale for positioning of pyroelectric sensor against the lens (see: Fig. 8).
⑦ fixing screw hole.

### DESCRIPTION OF OPERATION

Motion detection or opening of the tamper contact will trigger alarm. The alarm is transmitted to the ACU-100 controller / INTEGRA 128-WRL control panel. Depending on the detector operating mode:

**active** – information about each alarm is sent immediately.
**passive** – tamper alarm information is sent immediately, while information about the motion detection alarm is only sent during polling. This mode extends the battery life.

The command to turn on the selected operating mode is sent to the detector via radio. Additionally, the test mode can be started in the ABAX system, thus enabling the detector LED, which:

– will be lit for 80 milliseconds, when the detector is being polled;
– will be lit for 2 seconds in case of an alarm.

The test mode does not affect the way how the alarms are transmitted.

For further information on the operating modes please refer to the ACU-100 controller manual or the INTEGRA 128-WRL or VERSA control panel installer manual.

The detector monitors the signal path for correct operation. If the signal path is damaged, the detector will inform during each transmission of an alarm triggered by the motion detection (long violation).

### COVERAGE AREA

The detector's coverage area is shown in Figure 2.

**1**

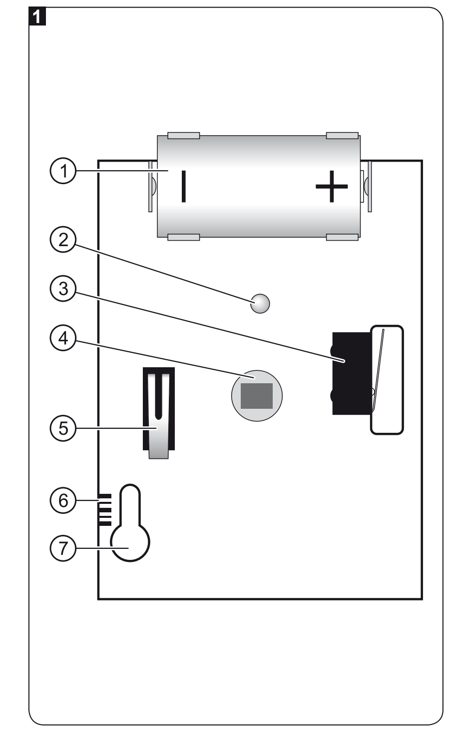


**2**

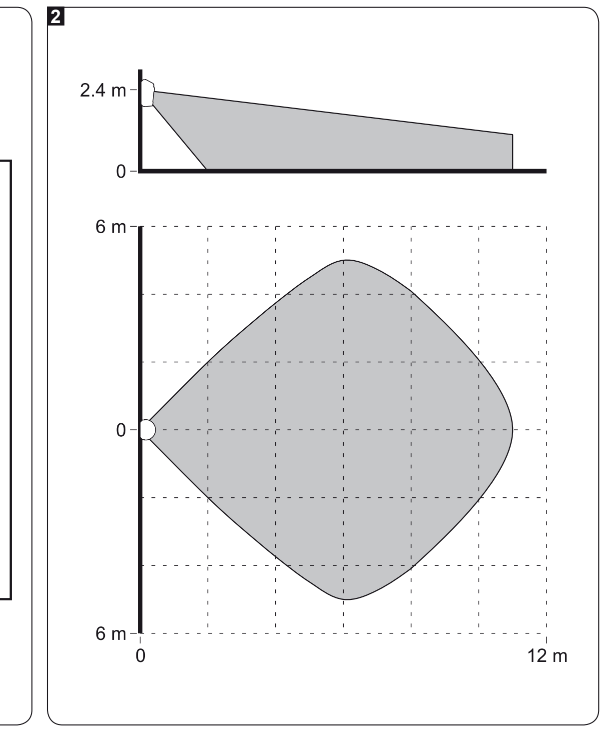


## DE

Der APD-100 Melder ermöglicht die Bewegungserfassung im geschützten Raum. Er ist für den Betrieb im bidirektionalen ABAX-System bestimmt. Die Anleitung bezieht sich auf den Melder mit der Elektronikversion 3.0 (oder höher) und Firmwareversion 4.00 (oder höher). Der Melder ist kompatibel mit dem ACU-100 Funkbasismodul mit der Firmwareversion 1.07 (oder höher) und mit der INTEGRA 128-WRL Zentrale.

### EIGENSCHAFTEN

- Zweifaches Pyroelement.
- Digitaler Algorithmus der Bewegungserfassung.
- Option der Immunität gegenüber Tieren bis zu 15 kg.
- Konfiguration per Fernzugriff.
- Autodiagnose der Signalbahn des Melders.
- Digitale Temperaturkompensation.
- LED-Anzeige.
- Sabotageschutz vor Öffnung des Gehäuses und Abreißen von Montageoberfläche.
- Einstellbarer Befestigungsfuß im Lieferumfang.

### ELEKTRONIKPLATINE

① CR123A Batterie. Der Melder kontrolliert den Zustand der Batterie. Wenn die Spannung unter 2,6 V fällt, dann wird bei jeder Übertragung eine Information über schwache Batterie gesendet.
② LED-Diode (nur im Gehtestmodus aktiviert).
③ Sabotagekontakt gegen Abreißen des Melders vom Sabotagedeckel.
④ Pyroelement.
⑤ Sabotagekontakt gegen Öffnung des Gehäuses.
⑥ Justierung zum Positionieren des Pyroelements im Verhältnis zur Linse (Abb. 8).
⑦ Montageöffnung.

### BESCHREIBUNG DER FUNKTIONSWEISE

Die Erfassung einer Bewegung oder Öffnung des Sabotagekontaktes löst einen Alarm aus. Der Alarm wird an das ACU-100 / an die INTEGRA 128-WRL Zentrale weiterleitet. Je nach Betriebsmodus des Melders:

**aktiv** – die Alarmmeldung wird sofort gesendet.
**passiv** – Information mit einem Sabotagealarm wird sofort gesendet, und der durch Bewegungserfassung ausgelöste Alarm wird nur bei der Abfrage gemeldet. Der Modus verlängert die Betriebsdauer der Batterie.

Der Befehl der Einschaltung des gewünschten Modus wird an den Melder per Funknetz gesendet. Zusätzlich kann im ABAX-System der Gehtestmodus aktiviert werden. Dies bewirkt Einschalten der LED im Modul, die:

– 80 Millisekunden lang leuchtet, wenn der Melder abgefragt wird;
– 2 Sekunden lang bei einem Alarm leuchtet.

Der Gehtestmodus hat keinen Einfluss auf die Methode der Alarmweiterleitung.

Zusätzliche Informationen zu den Betriebsmodi befinden sich in der Anleitung für ACU-100 Funkbasismodul, Errichteranleitung für INTEGRA 128-WRL Zentrale oder für Zentralen der Serie VERSA.

Der Melder prüft die Funktion der Signalbahn. Bei ihrer Störung sendet der Melder bei jeder Übertragung eine durch Bewegungserfassung ausgelöste Alarmmeldung (lange Verletzung).

### ERFASSUNGSBEREICH

Die Abbildung 2 zeigt den Erfassungsbereich des Melders.

## RU

Извещатель APD-100 позволяет обнаружить движение в охраняемой зоне. Он предназначен для работы в составе беспроводной системы ABAX с двухсторонней связью. Инструкция относится к извещателю с печатной платой версии 3.0 (или более поздней) с микропрограммой версии 4.00 (или более поздней). Он совместим с контроллером ACU-100 с микропрограммой версии 1.07 (или более поздней) и с ПКП INTEGRA 128-WRL.

### СВОЙСТВА

- Сдвоенный пироэлемент.
- Цифровой алгоритм обнаружения движения.
- Опция игнорирования движения животных весом до 15 килограмм.
- Удаленная настройка.
- Автодиагностика сигнального тракта извещателя.
- Цифровая компенсация температуры.
- Светодиод для индикации.
- Защита от открытия корпуса и отрыва от монтажной поверхности.
- Регулируемый кронштейн в комплекте.

### ПЕЧАТНАЯ ПЛАТА

① батарея CR123A. Извещатель контролирует состояние батареи. Если напряжение падает ниже 2,6 В, то во время опроса отправляется информация о разряженной батарее.
② светодиод (светится только в тестовом режиме).
③ тамперный контакт для обнаружения отрыва извещателя от саботажного элемента.
④ пироэлемент.
⑤ тамперный контакт для обнаружения открытия корпуса.
⑥ шкала для позиционирования пироэлемента по отношению к линзе (рис. 8).
⑦ отверстие под крепежный шуруп.

### ОПИСАНИЕ

Обнаружение движения или размыкание тамперного (саботажного) контакта вызовет тревогу. Информация о тревоге отправляется по радиоканалу на контроллер ACU-100 / ПКП INTEGRA 128-WRL. Извещатель может работать в одном из двух режимов:

**активный режим** – информация обо всех тревогах отправляется немедленно.
**пассивный режим** – информация о тамперной тревоге отправляется немедленно, а информация о тревоге, вызванной обнаружением движения, только во время опроса. Этот режим продлевает срок службы батареи.

Запрос на включение выбранного режима работы отправляется на извещатель по радиоканалу. Дополнительно в системе ABAX может быть включен тестовый режим, что индицирует свечение светодиода в извещателе:

– вспышка длительностью в 80 мс – опрос извещателя;
– вспышка длительностью в 2 секунды – тревога.

Тестовый режим не влияет никаким образом на передачу информации о тревоге.

Дополнительная информация о режимах работы находится в руководстве по эксплуатации контроллера ACU-100, руководстве по установке ПКП INTEGRA 128-WRL или серии VERSA.

Извещатель контролирует работу сигнального тракта. В случае его повреждения, во время каждой передачи извещатель будет отправлять информацию о тревоге, вызванной обнаружением движения (длительное нарушение).

### ОХРАНЯЕМАЯ ПЛОЩАДЬ

Охраняемая площадь извещателя представлена на рисунке 2.

## UA

Сповіщувач APD-100 дозволяє виявити рух у зоні, яка охороняється. Він призначений для роботи в складі двосторонньої безпровідної системи ABAX. Інструкція відноситься до сповіщувачів з версією плати 3.0 (або новішою) і з версією мікропрограми 4.00 (або новішою). Сповіщувач обслуговується контролером ACU-100 з версією мікропрограми 1.07 (або новішою) і приладом приймально-контрольним INTEGRA 128-WRL.

### ВЛАСТИВОСТІ

- Подвійний піроелемент.
- Цифровий алгоритм виявлення руху.
- Ігнорування тварин вагою до 15 кг.
- Дистанційне конфігурування.
- Автодіагностика сигнального тракту.
- Цифрова компенсація температури.
- Світлодіод для індикації.
- Тамперний (антисаботажний) контакт, який реагує на відкриття корпусу та відрив від основи.
- Кронштейн з регуляцією, який входить у комплект поставки.

### ПЛАТА ЕЛЕКТРОНІКИ

① батарея CR123A. Сповіщувач контролює стан батареї. У випадку падіння напруги до 2,6 В, сповіщувач під час опитування відправляє інформацію про низький заряд батареї.
② світлодіод (світиться тільки у тестовому режимі).
③ тамперний контакт, який реагує на відрив сповіщувача від тамперного елементу.
④ піроелемент.
⑤ тамперний контакт, який реагує на відкриття корпусу.
⑥ шкала для позиціювання піроелементу по відношенню до лінзи (мал. 8).
⑦ отвір для кріплення.

### ОПИС

Виявлення руху або розімкнення тамперного контакту викликає тривогу. Інформація про тривогу відправляється по радіоканалу на контролер ACU-100 / ППК INTEGRA 128-WRL. В залежності від режиму роботи сповіщувача:

**активний** – інформація про кожну тривогу відправляється відразу.
**пасивний** – інформація про тамперну тривогу відправляється відразу, а про тривогу, яка була викликана виявленням руху, тільки під час опитування. Цій режим подовжує термін служби батареї.

Команда ввімкнення вибраного режиму роботи відправляється на сповіщувач по радіоканалу. Додатково у системі ABAX може бути ввімкнений тестовий режим, що сигналізується свіченням світлодіоду:

– короткий сполох (світлодіод світиться 80 мс) – під час опитування сповіщувача;
– довгий сполох (світлодіод світиться 2 с) – у випадку тривоги.

Тестовий режим не впливає на відправлення інформації про тривоги.

Додаткова інформація щодо режимів роботи сповіщувача знаходиться в інструкції обслуговування контролера ACU-100, та в інструкції по встановленню ППК INTEGRA 128-WRL або ППК серії VERSA.

Сповіщувач контролює роботу сигнального тракту. У випадку несправності сигнального тракту сповіщувач під час кожної передачі відправляє інформацію про виявлення руху (довготривале порушення).

### РАДІУС ДІЇ СПОВІЩУВАЧА

На малюнку 2 зображено радіус дії сповіщувача.

## FR

Le détecteur APD-100 peut détecter des mouvements dans la zone protégée. Il est dédié au système d'alarme bidirectionnel ABAX. La présente notice s'applique au détecteur avec l'électronique en version 3.0 (ou ultérieure) et firmware 4.00 (ou ultérieure). Il est compatible avec le contrôleur ACU-100 en version du logiciel 1.07 (ou ultérieure) et la centrale d'alarme INTEGRA 128-WRL.

### CARACTÉRISTIQUES

- Double pyroélément.
- Algorithme numérique de détection de mouvement.
- Immunité au mouvement des animaux jusqu'à 15 kilogrammes.
- Configuration à distance.
- Auto-diagnostique de couverture du signal du détecteur.
- Compensation numérique de température.
- Indicateur LED.
- Protection anti-sabotage à l'ouverture du boîtier et à l'arrachement de la surface.
- Support de montage réglable inclus.

### CARTE ELECTRONIQUE

① pile CR123A. Le détecteur contrôle l'état de la pile. Lorsque la tension descend en dessous de 2,6 V, l'information sur la pile faible est envoyée lors de la période d'interrogation.
② indicateur LED (activé qu'en mode d'essai).
③ protection anti-sabotage actionné par l'arrachement du support anti-sabotage.
④ pyroélément.
⑤ protection anti-sabotage actionné par l'enlèvement du boitier
⑥ graduation à positionner le pyroélément par rapport à la lentille (voir : fig. 8).
⑦ trou pour vis de fixation.

### DESCRIPTION DE L'OPÉRATION

L'alarme est déclenchée dans le cas d'ouverture du contact d'autoprotection et de la détection d'un mouvement. L'information sur l'alarme est transmise au contrôleur ACU-100 / à la centrale INTEGRA 128-WRL. Dépendant du mode de fonctionnement du détecteur :

**actif** – information sur chaque alarme est envoyée immédiatement.
**pasif** – information sur l'alarme de sabotage est envoyée immédiatement, tandis que l'information sur l'alarme déclenchée par un mouvement détecté est envoyée uniquement lors de période d'interrogation. Ce mode prolongera la durée de vie de la pile.

La commande pour activer un mode de fonctionnement sélectionné est envoyée au détecteur par voie radio. De plus, le mode test peut être démarré dans le système ABAX activant ainsi le voyant LED qui :

– est allumé pendant 80 millisecondes quand le détecteur est interrogé;
– est allumé pendant secondes en cas d'alarme.

Le mode test n'affecte pas la manière de transmission d'alarmes.

Pour plus de renseignements, consultez le mode d'emploi du contrôleur ACU-100 et manuel installateur de la centrale d'alarme INTEGRA 128-WRL ou centrales de la série VERSA.

Le détecteur contrôle le chemin de signal. Si le chemin de signal est endommagé, le détecteur transmet l'information sur l'alarme activée par un mouvement pendant chaque transmission (longue violation).

### ZONE DE COUVERTURE

La figure 2 présente la zone de couverture de détection du détecteur.

## NL

De APD-100 detector kan beweging detecteren in een beveiligd gebied. De detector is ontworpen voor werking in het ABAX tweeweg draadloos system. Deze handleiding heeft betrekking op detectoren met elektronische versie 3.0 (of later) en firmware versie 4.00 (of later). De detector wordt ondersteund door de ACU-100 controller met firmware versie 1.07 (of later) en door het INTEGRA 128-WRL alarmsysteem.

### EIGENSCHAPPEN

- Dual pyro-sensor element.
- Digitale bewegingsdetectie algoritme.
- Diervriendelijk tot 15 kg.
- Configuratie op afstand.
- Detector signaal baan zelf-diagnose.
- Digitale temperatuur compensatie.
- LED indicatie.
- Sabotage bescherming op twee manieren – behuizing en/of detector verwijdering.
- Verstelbare muurbeugel inbegrepen

### ELEKTRONISCHE PRINT

① CR123A batterij. De detector controleert de conditie van de batterij. Indien het voltage lager is dan 2,6V zal de informatie hierover worden verzonden gedurende de Pollings periode.
② LED indicatie (alleen in de test mode actief).
③ sabotagecontact welke activeert bij verwijdering van de sabotage unit aan de achterzijde.
④ pyro-elektrische sensor.
⑤ Sabotagecontact welke reageert bij het openen van de behuizing.
⑥ Schaling indicatie voor het positioneren van de pyro-elektrische sensor t.o.v. de lens (zie: Fig. 8).
⑦ Bevestiging schroefgat.

### OMSCHRIJVING VAN DE WERKING

Bewegingsdetectie of openen van het sabotagecontact zal een alarm doen activeren. Het alarm wordt verzonden naar de ACU-100 controller / INTEGRA 128-WRL alarmsysteem. Afhankelijk van de detector werkingsmode:

**Altijd actief** – informatie over elk alarm wordt direct verzonden.
**passief** – sabotagealarm informatie wordt direct verzonden terwijl informatie van bewegingsdetectie alarmen alleen verzonden wordt gedurende de Pollings periode. Deze mode verlengd de levensduur van de batterij.

Het commando om de geselecteerde werkingsmode in te schakelen wordt verzonden via radiosignalen. Tevens kan de test mode worden gestart in het ABAX systeem waardoor de LED wordt ingeschakeld en welke:

– Aan zal gaan voor 80 milliseconden wanneer de detector wordt gepolled;
– Aan zal gaan voor 2 seconden in geval van een alarm.

De test mode heeft geen effect op de manier over hoe alarmen worden verzonden.

Voor meer informatie over de werkingsmodes verwijzen we u naar de ACU-100 controller handleiding of de INTEGRA 128-WRL of VERSA installatiehandleiding.

De detector controleert de signaalbanen voor een correcte werking. Indien een signaalbaan beschadigd is zal de detector dit gedurende iedere transmissie een alarm geactiveerd door bewegingsdetectie (lange activering) verzenden.

### DETECTIEBEREIK

Het detectiebereik van de detector wordt weergegeven in Figuur 2.

## IT

Il rilevatore APD-100, rende possibile la rilevazione di movimento all'interno di un'area protetta. L'apparecchiatura si interfaccia con il sistema bidirezionale senza fili ABAX. Il presente manuale, si riferisce al rilevatore con elettronica versione 3.0 (o successiva) e con firmware versione 4.00 (o successiva). Il rivelatore si interfaccia con il ricevitore ACU-100, con firmware versione 1.07 (o successiva) e con la centrale INTEGRA 128-WRL.

### PROPRIETÀ

- Doppio piroelemento.
- Algoritmo digitale di rilevazione di movimento.
- Opzione di discriminazione di animali con peso fino a 15 chilogrammi.
- Configurazione remota.
- Autodiagnostica del segnale.
- Compensazione digitale della temperatura.
- LED di segnalazione.
- Protezione anti-manomissione, contro l'apertura dell'alloggiamento e la sua rimozione dalla superficie di montaggio.
- supporto regolabile in dotazione.

### SCHEDA ELETTRONICA

① batteria CR123A. Il rilevatore controlla lo stato della batteria. Quando la tensione risulta essere minore di 2,6V, durante il periodo di interrogazione, viene inviata l'informazione di batteria bassa.
② LED di segnalazione (si accende solo in modalità di test).
③ contatto anti-manomissione, che reagisce alla rimozione dell'apparecchiatura dalla superficie posteriore di montaggio.
④ piroelemento.
⑤ contatto anti-manomissione, che reagisce all'apertura dell'alloggiamento.
⑥ scala per il posizionamento del sensore piroelettrico relativamente alle lenti (dis. 8).
⑦ foro per la vite di fissaggio.

### DESCRIZIONE

La rilevazione di movimento, oppure l'apertura del contatto anti-manomissione, richiamano l'allarme. L'informazione relativa all'allarme, viene trasferita via radio al ricevitore ACU-100 / alla centrale INTEGRA 128-WRL. A secondo della modalità di lavoro:

**stato attivo** – le informazioni sulle variazioni di stato, vengono trasferite istantaneamente.
**stato passivo** – l'informazione sull'allarme manomissione, viene inviata istantaneamente, mentre le variazioni di stato – soltanto durante il periodo di interrogazione. Questa modalità prolunga la durata della batteria.

Il comando di attivazione della modalità di lavoro prescelta viene inviato al rilevatore via radio. In aggiunta, nel sistema ABAX può essere attivata la modalità di test in cui il LED:

– si accende per 80 millisecondi durante il tempo di interrogazione;
– si accende per 2 secondi in caso di allarme.

La modalità di test non influisce sulla trasmissione degli allarmi.

Le informazioni relativi alle modalità di lavoro si possono trovare nel manuale utente del ricevitore ACU-100, oppure nel manuale installatore delle centrali di allarme INTEGRA 128-WRL e della serie VERSA.

L'apparecchiatura controlla la correttezza operativa del segnale di rilevazione. In caso di guasto, durante ogni trasmissione viene inviata l'informazione sull'allarme attivato dalla rilevazione di movimento (violazione lunga).

### AREA DI COPERTURA

Nel disegno 2 è mostrata l'area di copertura del rilevatore.

## ES

El detector APD-100 posibilita detectar un movimiento en el objeto supervisado. Está dedicado a operar con el sistema bidireccional inalámbrico ABAX. El presente manual de instrucciones se refiere al detector con la versión de electrónica 3.0 (o posterior) y firmware 4.00 (o posterior). Está gestionado por el controlador ACU-100 con la versión de firmware 1.07 (o posterior) y por la central INTEGRA 128-WRL.

### PROPIEDADES

- Pirosensor doble.
- Algoritmo digital de detección de movimiento.
- Inmunidad a los animales domésticos de hasta 15kg.
- Configuración remota.
- Autodiagnóstico de la ruta de señal del detector.
- Compensación digital de temperatura.
- Indicador LED.
- Protección antisabotaje contra la apertura de la caja y retirada de la superficie.
- Soporte de montaje ajustable incluido en el set.

### PLACA ELECTRÓNICA

① pila CR123A. El detector controla el estado de la batería. Cuando el voltaje de la batería es inferior a 2,6 V, durante el período de interrogación se enviará una información sobre la batería baja.
② diodo LED (activado exclusivamente en modo de test).
③ protección antisabotaje activada al retirar el detector del soporte antisabotaje.
④ pirosensor.
⑤ protección antisabotaje activada al abrir la caja del detector.
⑥ escala para posicionar el pirosensor en relación a la lente (fig. 8).
⑦ orificio para el tornillo de fijación.

### DESCRIPCIÓN DEL FUNCIONAMIENTO

La detección del movimiento o bien apertura de la protección antisabotaje dispara la alarma. La alarma se transmite al controlador ACU-100 / a la central INTEGRA 128-WRL. Dependiendo del modo de operativa del detector:

**activo** – información sobre cualquier alarma se envía inmediatamente.
**pasivo** – información sobre la alarma de sabotaje se envía inmediatamente, mientras la información sobre la alarma activada por el movimiento detectado se envía únicamente durante el período de interrogación. Este modo prolongará la duración de la pila.

El comando para activar el modo de operativa seleccionado se envía al detector vía radio. Adicionalmente, el modo test puede ser ejecutado en el sistema ABAX lo que ocasiona el encendido del diodo LED que:

– está encendido durante 80 milisegundo cuando el detector está sometido a la interrogación;
– está encendido durante 2 segundos en caso de alarma.

El modo test no tiene influencia en el método de transmisión de alarmas.

Para la información adicional referida a los modos de operativa, consulte el manual del controlador ACU-100, manual de instalación de la central INTEGRA 128-WRL o las centrales de la serie VERSA.

El detector monitoriza el funcionamiento de la ruta de señal. Si la ruta de señal resulta dañada, durante cada transmisión, el detector informará sobre la alarma activada por un movimiento detectado (violación larga).

### ÁREA DE COBERTURA

En la figura 3 está representada el área de cobertura.

## CZ

Detektor APD-100 slouží k detekci pohybu ve sledovaném prostoru. Detektor je určen pro práci v obousměrném bezdrátovém systému ABAX. Tento manuál se vztahuje k detektoru s verzí elektroniky 3.0 (nebo vyšší) a verzí firmware 4.00 (nebo vyšší). Detektor je podporován základnovou stanicí ACU-100 s verzí firmware 1.07 (nebo vyšší) a se zabezpečovací ústřednou INTEGRA 128-WRL.

### VLASTNOSTI

- Duální pyroelement.
- Algoritmus digitální detekce pohybu.
- Imunita vůči domácím zvířatům do 15 kg.
- Vzdálená konfigurace.
- Auto diagnostika signálové cesty.
- Digitální teplotní kompenzace.
- LED kontrolka.
- Dvojitá tamper ochrana, otevření nebo odtržení krytu detektoru.
- Součástí balení je nastavitelný montážní držák.

### DESKA S ELEKTRONIKOU

① baterie CR123A. Detektor sleduje stav baterie. Pokud napětí klesne na 2,6V, dojde k zaslání na základnovou stanici informace o „nízkém" stavu baterie.
② LED kontrolka (je aktivní pouze v režimu test).
③ tamper kontakt aktivovaný odtržením krytu od montážního povrchu.
④ pyroelektrický senzor.
⑤ tamper kontakt aktivovaný otevřením krytu.
⑥ měřítko pro nastavení pozice pyroelektrického senzoru vůči čočce (viz: Obr. 8).
⑦ otvor pro fixační šroub.

### POPIS FUNKCE

Detekcí pohybu nebo otevřením tamper kontaktu dojde k vyvolání poplachu. Poplach je posléze zaslán na základnovou stanici ACU-100 / zabezpečovací ústřednu INTEGRA 128-WRL. V závislosti na pracovním režimu detektoru:

**aktivní** – informace o každém poplachu je odeslána okamžitě.
**pasivní** – informace o tamper poplachu je odeslána okamžitě, zatímco informace o detekci pohybu je odeslána v pravidelné periodě komunikace. Tento režim prodlužuje životnost baterie.

Příkaz o přepnutí do příslušného režimu je zaslán do detektoru bezdrátově. Dále je možné v celém systému ABAX spustit testovací režim, který aktivuje LED kontrolku detektoru, která:

– se rozsvítí na 80 milisekund, pokud probíhá pravidelná komunikace;
– se rozsvítí na 2 sekundy v případě detekce poplachu.

Testovací režim nemá vliv na způsob přenosu poplachů.

Pro detailní informace o funkčních režimech se podívejte do instalačního manuálu základnové stanice ACU-100 nebo zabezpečovacích ústředen INTEGRA 128-WRL nebo VERSA.

Detektor sleduje správnou činnost signálové cesty, pokud je signálová cesta poškozena, detektor o této věci informuje při každém zaslání jako spuštění poplachu pohybem (dlouhé narušení).

### DIAGRAM POKRYTÍ

Pokrytí prostoru detektorem je znázorněno na obrázku 2.

## SK

Detektor APD-100 umožňuje zistiť pohyb v chránenom priestore. Je určený na činnosť v rámci obojsmerného bezdrôtového systému ABAX. Príručka sa týka detektora s verziou elektroniky 3.0 (alebo novšou) a programovou verziou 4.00 (alebo novšou). Detektor je obsluhovaný kontrolérom ACU-100 s programovou verziou 1.07 (alebo novšou) a ústredňou INTEGRA 128-WRL.

### VLASTNOSTI

- Dvojitý pirelement.
- Digitálny algoritmus detekcie pohybu.
- Odolnosť na pohyb zvierat s hmotnosťou do 15 kilogramov.
- Diaľková konfigurácia.
- Automatická diagnostika správnej funkčnosti detekcie.
- Digitálna kompenzácia teploty.
- LED-ka na signalizáciu.
- Sabotážna ochrana pred otvorením krytu a odtrhnutím zo steny.
- Nastaviteľná konzola v komplete.

### DOSKA ELEKTRONIKY

① batéria CR123A. Detektor kontroluje stav batérie. Pri poklese napätia pod 2,6 V je počas periódy komunikácie zaslaná informácia o slabej batérii.
② LED-ka (zapínaná iba v testovacom režime).
③ sabotážny kontakt reagujúci na odtrhnutie detektora od sabotážnej podložky.
④ pirelement.
⑤ sabotážny kontakt reagujúci na otvorenie krytu.
⑥ rysky na určenie pozície pirelementu vzhľadom na šošovku (pozri: obr. 8).
⑦ otvor na úchytnú skrutku.

### POPIS ČINNOSTI

Zistenie pohybu alebo narušenie sabotážneho kontaktu spustí alarm. Alarm je zasielaný do kontroléra ACU-100 / ústredne INTEGRA 128-WRL. V závislosti od režimu činnosti detektora:

**aktívny** – informácia o každom alarme je zasielaná okamžite.
**pasívny** – informácia o alarme sabotáže je zasielaná okamžite, informácia o alarme spustenom zistením pohybu je zasielaná iba počas periódy komunikácie. Tento režim predlžuje životnosť batérie.

Príkaz na zapnutie vybraného režimu činnosť je do detektora zasielaný rádiovou cestou. Dodatočne môže byť v systéme ABAX spustený testovací režim, čo spôsobí zapnutie svietenia LED-ky, ktorá:

– svieti 80 milisekúnd počas komunikácie;
– svieti 2 sekundy v prípade alarmu.

Testovací režim nemá vplyv na spôsob prenosu alarmov.

Dodatočné informácie na tému režimov sa nachádzajú v príručke kontroléra ACU-100, inštalačnej príručke zabezpečovacej ústredne INTEGRA 128-WRL alebo ústrední zo série VERSA.

Detektor kontroluje správnosť funkčnosti detekcie. V prípade poškodenia informuje detektor počas každého prenosu o alarme spustenom zistením pohybu (dlhé narušenie).

### KONTROLOVANÝ PRIESTOR

Priestor kontrolovaný detektorom je zobrazený na obrázku 2.

## GR

Ο Ανιχνευτής APD-100 Ανιχνεύει κίνηση σε μία προστατευόμενη περιοχή. Έχει σχεδιαστεί να λειτουργεί ως μέρος του αμφίδρομου ασύρματου συστήματος ABAX. Αυτό το εγχειρίδιο αφορά ανιχνευτή με ηλεκτρονική πλακέτα έκδοσης 3.0 (ή μεταγενέστερη) και έκδοση υλικολογισμικού 4.00 (ή μεταγενέστερη). Ο ανιχνευτής υποστηρίζεται από ελεγκτή ACU-100 με έκδοση υλικολογισμικού 1.07 (ή μεταγενέστερη) και από τον πίνακα INTEGRA 128-WRL.

### ΔΥΝΑΤΟΤΗΤΕΣ

- Διπλό πυροηλεκτρικό στοιχείο.
- Αλγόριθμος ψηφιακής ανάλυσης κίνησης.
- Αγνόηση κατοικίδιου μέχρι 15 kg.
- Απομακρυσμένη ρύθμιση.
- Αυτοδιάγνωση διαδρομής σήματος του ανιχνευτή.
- Ψηφιακή ισοστάθμιση θερμοκρασίας.
- Ενδεικτικό LED.
- Προστασία (tamper) με δύο τρόπους – άνοιγμα καλύμματος και αφαίρεση του ανιχνευτή.
- Περιλαμβάνεται βραχίονας στήριξης.

### ΗΛΕΚΤΡΟΝΙΚΗ ΠΛΑΚΕΤΑ

① Μπαταρία CR123A. Ο ανιχνευτής επιτηρεί την κατάσταση της μπαταρίας. Όταν η τάση είναι κάτω από 2,6V, η πληροφορία για χαμηλή μπαταρία θα αποσταλεί κατά τον έλεγχο παρουσίας.
② Ενδεικτικό LED (ενεργό μόνο σε λειτουργία δοκιμής "test").
③ Η επαφή προστασίας ενεργοποιείτε με την αποκόλληση του ανιχνευτή από την πίσω μονάδα προστασίας.
④ Πυροηλεκτρικός αισθητήρας.
⑤ Η Επαφή προστασίας ενεργοποιείτε με την αφαίρεση του καλύμματος.
⑥ Κλίμακα ρύθμισης πυροηλεκτρικού στοιχείου σε σχέση με το φακό (σχεδιάγραμμα. 8).
⑦ Πέρασμα βίδας.

### ΠΕΡΙΓΡΑΦΗ ΛΕΙΤΟΥΡΓΙΑΣ

Ανίχνευση κίνησης η άνοιγμα της επαφής προστασίας θα ενεργοποιήσει συναγερμό. Ο συναγερμός θα μεταδοθεί στον ελεγκτή ACU100 ή στον πίνακα INTEGRA 128-WRL. Ανάλογα με τον τρόπο λειτουργίας του ανιχνευτή:

**active (ενεργός)** – Πληροφορία κάθε συναγερμού μεταδίδεται άμεσα.
**passive (παθητικός)** – Η πληροφορία για συναγερμό προστασίας μεταδίδεται άμεσα, ενώ η πληροφορία για συναγερμό ανίχνευσης κίνησης αποστέλλεται κατά τον έλεγχο παρουσίας. Αυτός ο τρόπος λειτουργίας επεκτείνει την διάρκεια ζωής της μπαταρίας.

Η εντολή ενεργοποίησης της επιλεγμένου τρόπου λειτουργίας αποστέλλεται στον ανιχνευτή ασύρματα. Συμπληρωματικά, η κατάσταση λειτουργίας ελέγχου μπορεί να εκκινηθεί μέσο του συστήματος ABAX, αποτέλεσμα αυτού η ενεργοποιήσει του ενδεικτικού LED, στην οποία:

– Θα ανάβει για 80 milliseconds, Όταν γίνεται έλεγχος παρουσίας του ανιχνευτή.
– Θα ανάβει για 2 δευτερόλεπτα σε περίπτωση συναγερμού.

Η κατάσταση ελέγχου (τεστ) δεν επηρεάζει τον τρόπο που μεταδίδονται οι συναγερμοί.

Για επιπλέον πληροφορίες σχετικά με τους τρόπους λειτουργίας παρακαλώ ανατρέξτε στις οδηγίες του ελεγκτή ACU-100 ή στις οδηγίες εγκαταστάτη του πίνακα INTEGRA 128-WRL ή VERSA ανάλογα.

Ο ανιχνευτής επιτηρεί την διαδρομής του σήματος για σωστή λειτουργία. Αν η διαδρομής σήματος είναι προβληματική, ο ανιχνευτής θα ενημερώσει κατά την διάρκεια κάθε μετάδοσης ενός συναγερμού ενεργοποιημένου από ανίχνευση κίνησης (μακρά παραβίαση).

### ΠΕΡΙΟΧΗ ΚΑΛΥΨΗΣ

Η περιοχή κάλυψης του ανιχνευτή απεικονίζεται στο σχεδιάγραμμα 2.

## HU

Az APD-100 érzékelő a védett területen történő mozgás érzékelésére szolgál és a kétirányú vezetéknélküli ABAX rendszerben történő működésre alkalmas. Ez a kézikönyv a 3.0 (vagy újabb) elektronikai és 4.00 (vagy újabb) firmware verzióval rendelkező érzékelőkre vonatkozik. Az érzékelő használatát az 1.07 (vagy újabb) firmware verzióval rendelkező ACU-100 vezérlő vagy INTEGRA 128-WRL vezérlőpanel támogatja.

### TULAJDONSÁGOK

- Duál elemes pyroszenzor.
- Digitális mozgásérzékelési folyamat.
- Kisállatvédelem max. 15 kg-ig
- Távoli beállítás.
- Érzékelő jelzési útvonalának diagnosztikája
- Digitális hőmérséklet kompenzáció.
- Jelző LED.
- Kettős szabotázsvédelem – fedél és/vagy érzékelő eltávolítása.
- Állítható falitartóval.

### ÁRAMKÖRI LAP

① CR123A telep. Az érzékelő felügyeli a telep állapotát. Amikor annak feszültsége 2,6 V alá esik, akkor a vezérlőnek az „alacsony akkumulátor" üzenet kerül elküldésre a lekérdezési periódus idején.
② jelző LED (csak tesztmódban működik).
③ érzékelő hátsó szabotázsegységről történő eltávolításakor aktiválódó szabotázskapcsoló.
④ pyroelektromos érzékelő.
⑤ fedél eltávolítása által aktivált szabotázskapcsoló.
⑥ pyroelektromos érzékelő lencséhez képesti helyzetét jelző skála (8. ábra).
⑦ rögzítőcsavar nyílása.

### MŰKÖDÉS LEÍRÁSA

A mozgásérzékelés vagy a szabotázskapcsolók nyitása riasztást fog indítani. A riasztás az ACU-100 vezérlő / INTEGRA 128-WRL vezérlőpanel felé kerül átvitelre. Az érzékelő működési módjától függően:

**aktív** – az egyes riasztás információja azonnal elküldésre kerül.
**passzív** – a szabotázsriasztás információja azonnal, míg a mozgásérzékelés információja csak a lekérdezési periódus idején kerül elküldésre. Ez a működési mód a telep élettartamának megnövelésére szolgál.

A kiválasztott működési mód bekapcsolásának parancsa rádiós úton kerül elküldésre. Továbbá elindítható az ABAX rendszer tesztmódja, amelyik engedélyezi az érzékelő működését:

– 80 ms-ra felvillan az érzékelő lekérdezésekor;
– 2 mp-re bekapcsol riasztás esetén.

A tesztmód nincs hatással a riasztások átvitelének módjára.

A működési móddal kapcsolatos további információk az ACU-100 vezérlő kézikönyvében és az INTEGRA 128-WRL vagy VERSA vezérlőpanelek telepítői kézikönyvében találhatóak.

Az érzékelő felügyeli a jelzési útvonal megfelelő működését. Amennyiben a jelzési útvonal megsérül, akkor az érzékelő minden egyes a mozgásérzékelő által indított átvitel idején el fogja küldeni annak információját (hosszú sértés).

### ÉRZÉKELÉSI TERÜLET

A 2. ábra az érzékelő érzékelési területét ábrázolja.

## PL

### MONTAŻ

**Istnieje niebezpieczeństwo eksplozji baterii w przypadku zastosowania innej baterii niż zalecana przez producenta lub niewłaściwego postępowania z baterią.**

**W trakcie montażu i wymiany baterii należy zachować szczególną ostrożność. Producent nie ponosi odpowiedzialności za konsekwencje nieprawidłowego montażu baterii.**

**Zużytych baterii nie wolno wyrzucać, lecz należy się ich pozbywać zgodnie z obowiązującymi przepisami dotyczącymi ochrony środowiska.**

**Nie należy dotykać pyroelementu, aby go nie zabrudzić.**

1. Otworzyć obudowę (rys. 3).
2. Zamontować baterię i dodać czujkę do systemu ABAX (patrz: instrukcja obsługi kontrolera ACU-100, instrukcja instalatora centrali alarmowej INTEGRA 128-WRL lub central z serii VERSA).
3. Prowizorycznie umocować czujkę w miejscu przyszłego montażu.
4. Sprawdzić poziom sygnału odbieranego z czujki przez kontroler ACU-100 lub centralę INTEGRA 128-WRL. W razie potrzeby wybrać inne miejsce montażu, żeby zapewnić odpowiednią jakość komunikacji.
5. Wyjąć płytkę z elektroniką (rys. 4).
6. Przymocować nakładkę sabotażową bezpośrednio do ściany (rys. 5) albo do przykręconego do ściany lub sufitu uchwytu (rys. 6). Czujki nie można montować na uchwycie, jeżeli ma być włączona opcja odporności na zwierzęta.
7. Przymocować podstawę obudowy do nakładki sabotażowej (rys. 7).
8. Zamocować płytkę elektroniki, uwzględniając przy tym wysokość, na której czujka została zamontowana (rys. 8).
9. Zamknąć obudowę czujki.
10. Skonfigurować czujkę (czułość, opcja odporności na zwierzęta itd.). Informacje dotyczące konfigurowania czujki znajdują się w instrukcji kontrolera ACU-100 oraz instrukcjach programowania central z serii INTEGRA i VERSA.
11. Uruchomić tryb testowy i sprawdzić, czy poruszanie się w obszarze nadzorowanym przez czujkę spowoduje zaświecenie diody.
12. Wyłączyć tryb testowy.

### DANE TECHNICZNE

| | |
|---|---|
| Pasmo częstotliwości pracy | 868,0 MHz ÷ 868,6 MHz |
| Zasięg komunikacji radiowej (w terenie otwartym) | do 500 m |
| Bateria | CR123A 3 V |
| Czas pracy na baterii | około 3 lata |
| Wykrywalna prędkość ruchu | 0,3...3 m/s |
| Spełniane normy | EN50130-4, EN50130-5, EN50131-1, EN50131-2-2, EN50131-5-3 |
| Stopień zabezpieczenia wg EN50131-2-2 | Grade 2 |
| Klasa środowiskowa wg EN50130-5 | II |
| Zakres temperatur pracy | -10 °C...+55 °C |
| Maksymalna wilgotność | 93 ±3% |
| Zalecana wysokość montażu | 2,4 m |
| Wymiary obudowy | 63 x 96 x 49 mm |
| Masa | 108 g |

**Niniejszym SATEL sp. z o.o. deklaruje że czujka jest zgodna z zasadniczymi wymaganiami i innymi właściwymi postanowieniami Dyrektywy 1999/5/EC. Deklaracje zgodności są dostępne pod adresem www.satel.eu/ce**

## EN

### INSTALLATION

**There is a danger of battery explosion when using a different battery than recommended by the manufacturer, or handling the battery improperly.**

**Be particularly careful during installation and replacement of the battery. The manufacturer is not liable for the consequences of incorrect installation of the battery.**

**The used batteries must not be discarded, but should be disposed of in accordance with the existing rules for environment protection.**

**Do not touch the pyroelectric sensor, so as not to soil it.**

1. Remove the front cover (Fig. 3).
2. Install the battery and add the detector to the ABAX system (see the ACU-100 controller manual, INTEGRA 128-WRL or VERSA control panel installer manual).
3. Fasten the detector temporarily at the place of its future installation.
4. Check the level of signal received from the detector by the ACU-100 controller or by the INTEGRA 128-WRL control panel. If necessary, select another place for installation, to ensure adequate communication quality.
5. Remove the electronics board (Fig. 4).
6. Secure the back tamper unit directly to the wall (Fig. 5) or to the bracket screwed down to the wall or ceiling (Fig. 6). The detector must not be installed on the bracket, if the pet immunity option is to be enabled.
7. Fasten the enclosure base to the back tamper unit (Fig. 7).
8. Fasten the electronics board, taking into consideration the height of detector installation (Fig. 8).
9. Replace the cover.
10. Configure the detector (sensitivity, pet immunity feature, etc.). For information on the detector configuration please refer to the ACU-100 controller manual or the INTEGRA or VERSA control panel programming manual.
11. Start the test mode and check that movement within the coverage area will make the LED indicator come on.
12. Finish the test mode.

### SPECIFICATIONS

| | |
|---|---|
| Operating frequency band | 868.0 MHz ÷ 868.6 MHz |
| Radio communication range (in open area) | up to 500 m |
| Battery | CR123A 3 V |
| Battery life expectancy | approx. 3 years |
| Detectable speed | 0.3...3 m/s |
| Standards complied with | EN50130-4, EN50130-5, EN50131-1, EN50131-2-2, EN50131-5-3 |
| Security grade according to EN50131-2-2 | Grade 2 |
| Environmental class according to EN50130-5 | II |
| Operating temperature range | -10 °C...+55 °C |
| Maximum humidity | 93 ±3% |
| Recommended installation height | 2.4 m |
| Enclosure dimensions | 63 x 96 x 49 mm |
| Weight | 108 g |

**Hereby, SATEL sp. z o.o., declares that this detector is in compliance with the essential requirements and other relevant provisions of Directive 1999/5/EC. The declaration of conformity may be consulted at www.satel.eu/ce**

## DE

### MONTAGE

**Bei der Anwendung einer anderen Batterie als die empfohlene bzw. beim falschen Umgang mit der Batterie besteht eine Explosionsgefahr.**

**Beim Batteriewechsel besonders sorgfältig vorgehen. Der Hersteller übernimmt keine Verantwortung für die Konsequenzen eines falschen Batteriewechsels.**

**Verbrauchte Batterien dürfen nicht weggeworfen werden, sondern sind entsprechend den geltenden Umweltschutzrichtlinien zu entsorgen.**

**Berühren Sie das Pyroelement nicht, um es nicht zu verschmutzen.**

1. Öffnen Sie das Gehäuse (Abb. 3).
2. Montieren Sie die Batterie und registrieren Sie den Melder im ABAX System (siehe: Anleitung für ACU-100 Funkbasismodul, Errichteranleitung für INTEGRA 128-WRL Zentrale oder für Zentralen der Serie VERSA).
3. Montieren Sie den Melder zuerst vorläufig am Montageort.
4. Prüfen Sie den Pegel des vom Melder an das ACU-100 Modul oder an die INTEGRA 128-WRL Zentrale gesendeten Signals. Falls erforderlich, ändern Sie den Montageort, um entsprechende Qualität der Kommunikation zu erreichen.
5. Nehmen Sie die Elektronikplatine heraus (Abb. 4).
6. Befestigen Sie den Sabotagedeckel direkt an die Wand (Abb. 5) oder an den Befestigungsfuß, der an die Wand oder an die Decke befestigt wird (Abb. 6). Der Melder darf nicht am Befestigungsfuß montiert werden, wenn die Option der Immunität gegenüber Tiere eingeschaltet werden soll.
7. Befestigen Sie die hintere Gehäusewand an den Sabotagedeckel (Abb. 7).
8. Montieren Sie die Elektronikplatine, berücksichtigen Sie dabei die Montagehöhe des Melders (Abb. 8).
9. Schließen Sie das Gehäuse des Melders.
10. Konfigurieren Sie den Melder (Empfindlichkeit, Funktion der Immunität gegen Tiere usw.). Informationen zur Konfiguration des Melders finden Sie in der Anleitung für ACU-100 Funkbasismodul sowie in den Programmieranleitungen für Zentralen der Serie INTEGRA und VERSA.
11. Aktivieren Sie den Gehtestmodus und prüfen Sie, ob die Bewegung in dem durch den Melder überwachten Bereich das Aufleuchten der LED verursachen wird.
12. Schalten Sie den Gehtestmodus aus.

### TECHNISCHE DATEN

| | |
|---|---|
| Betriebsfrequenzband | 868,0 MHz ÷ 868,6 MHz |
| Reichweite der Funkkommunikation (im freien Gelände) | bis 500 m |
| Batterie | CR123A 3 V |
| Batterielebensdauer | ca 3 Jahre |
| Erfassbare Bewegungsgeschwindigkeit | 0,3...3 m/s |
| Erfüllte Normen | EN50130-4, EN50130-5, EN50131-1, EN50131-2-2, EN50131-5-3 |
| Sicherheitsklasse gem. EN50131-2-2 | Grade 2 |
| Umweltklasse gem. EN50130-5 | II |
| Betriebstemperaturbereich | -10 °C...+55 °C |
| Max. Feuchtigkeit | 93 ±3% |
| Empfohlene Montagehöhe | 2,4 m |
| Abmessungen des Gehäuses | 63 x 96 x 49 mm |
| Gewicht | 108 g |

**Hiermit erklärt SATEL sp. z o.o., dass sich der Melder in Übereinstimmung mit den grundlegenden Anforderungen und den übrigen einschlägigen Bestimmungen der Richtlinie 1999/5/EG befindet. Die Konformitätserklärung kann unter folgender Adresse gefunden werden: www.satel.eu/ce**

## RU

### МОНТАЖ

**Существует опасность взрыва в случае применения другой батареи, чем рекомендуемая производителем или в случае неправильного обслуживания и эксплуатации батареи.**

**При установке и замене батареи следует соблюдать особую осторожность. Производитель не несет ответственности за последствия неправильной установки батареи.**

**Использованные батареи нельзя выбрасывать. Их следует утилизировать согласно действующим правилам по охране окружающей среды.**

**Чтобы не загрязнить пироэлемент, нельзя к нему прикасаться.**

1. Откройте корпус (рис. 3).
2. Установите батарею и добавьте извещатель к беспроводной системе ABAX (см.: руководство по эксплуатации ACU-100, руководство по установке ПКП INTEGRA 128-WRL или ПКП серии VERSA).
3. Предварительно установите извещатель на выбранном месте.
4. Проверьте уровень сигнала, который посылается извещателем на контроллер ACU-100 или ПКП INTEGRA 128-WRL. При необходимости для обеспечения соответствующего качества связи выберите другое место установки извещателя.
5. Демонтируйте печатную плату (рис. 4).
6. Прикрепите саботажный элемент непосредственно к стене (рис. 5) или к установленному на стене или потолке кронштейну (рис. 6). Если включена опция игнорирования животных, извещатель нельзя устанавливать на кронштейне.
7. Прикрепите основу корпуса к саботажному элементу (рис. 7).
8. Установите плату электроники, учитывая высоту монтажа извещателя (рис. 8).
9. Закройте корпус извещателя.
10. Настройте извещатель (чувствительность, опция игнорирования движения животных и т.д.). Информация по настройке извещателя находятся в руководстве по эксплуатации контроллера ACU-100 и в руководстве по настройке ПКП INTEGRA и VERSA.
11. Включите удаленно тестовый режим и проверьте работу извещателя: движение в охраняемой зоне должно индицироваться светодиодом.
12. Выключите тестовый режим.

### ТЕХНИЧЕСКИЕ ДАННЫЕ

| | |
|---|---|
| Диапазон рабочих частот | 868,0 МГц÷ 868,6 МГц |
| Дальность радиосвязи (в прямой видимости) | до 500 м |
| Батарея | CR123A 3 B |
| Время работы от батареи | около 3 лет |
| Обнаруживаемая скорость движения | 0,3...3 м/с |
| Соответствие стандартам | EN50130-4, EN50130-5, EN50131-1, EN50131-2-2, EN50131-5-3 |
| Уровень безопасности по стандарту EN50131-2-2 | Grade 2 |
| Класс среды по стандарту EN50130-5 | II |
| Диапазон рабочих температур | -10 °C...+55 °C |
| Максимальная влажность | 93 ±3% |
| Рекомендуемая высота монтажа | 2,4 м |
| Габаритные размеры корпуса | 63 x 96 x 49 мм |
| Масса | 108 г |

**Настоящим компания SATEL sp. z o.o. заявляет, что извещатель соответствует основным требованиям и другим соответствующим положениям Директивы Совета Европы 1999/5/EC. Декларации соответствия находятся на сайте www.satel.eu/ce**

## UA

### ВСТАНОВЛЕННЯ

**Існує небезпека вибуху у випадку застосування відмінної від рекомендованої виробником батареї, або у випадку неправильного обслуговування та експлуатації батареї.**

**Під час встановлення і заміни батареї необхідно бути обережним. Виробник не несе відповідальності за наслідки неправильного встановлення батареї.**

**Використані батареї не можна викидати: їх слід утилізувати згідно діючим правилам по охороні навколишнього середовища.**

**Рекомендується не доторкатися до піроелементу, щоб не забруднити його.**

1. Відкрийте корпус сповіщувача (мал. 3).
2. Встановіть батарею і додайте сповіщувач до бездротової системи (див. інструкцію обслуговування контролера ACU-100 та інструкцію по встановленню ППК INTEGRA 128-WRL або ППК серії VERSA).
3. Виберіть місце, на якому буде встановлено сповіщувач, і попередньо встановіть прилад на цьому місці.
4. Перевірте рівень сигналу, який надсилається сповіщувачем на контролер ACU-100 або ППК INTEGRA 128-WRL. У разі потреби виберіть інше місце встановлення приладу.
5. Демонтуйте плату електроніки з корпусу (мал. 4).
6. Закріпіть тамперний елемент безпосередньо на стіні (мал. 5) або на кронштейні, який встановлений на стіні чи на стелі (мал. 6). Якщо ввімкнена опція ігнорування тварин, сповіщувач не можна встановлювати на кронштейні.
7. Прикріпіть задню стінку корпусу приладу до тамперного елементу (мал. 7).
8. Закріпіть плату електроніки, враховуючи висоту встановлення сповіщувача (мал. 8).
9. Закрийте корпус сповіщувача.
10. Відрегулюйте сповіщувач (чутливість, опція ігнорування тварин і т.д.). Інформація щодо налаштування приладу знаходиться в інструкції обслуговування контролера ACU-100 та в інструкції по програмуванню ППК INTEGRA і VERSA.
11. Дистанційно ввімкніть тестовий режим і перевірте, чи призведе рух в зоні, яка охороняється, до ввімкнення світлодіоду.
12. Вимкніть тестовий режим.

### ТЕХНІЧНІ ДАНІ

| | |
|---|---|
| Діапазон робочих частот | 868,0 МГц ÷ 868,6 МГц |
| Робоча відстань радіозв'язку (на відкритій території) | до 500 м |
| Батарея | CR123A 3 B |
| Тривалість роботи батареї | прибл. 3 роки |
| Викривальна швидкість руху | 0,3...3 м/с |
| Відповідність стандартам | EN50130-4, EN50130-5, EN50131-1, EN50131-2-2, EN50131-5-3 |
| Рівень безпеки по EN50131-2-2 | Grade 2 |
| Клас середовища по EN50130-5 | II |
| Діапазон робочих температур | -10 °C...+55 °C |
| Максимальна вологість | 93 ±3% |
| Рекомендована висота монтажу | 2,4 м |
| Розміри корпусу | 63 x 96 x 49 мм |
| Маса | 108 г |

**Даним, фірма SATEL sp. z o.o. заявляє, що прилад приймально-контрольний відповідає основним вимогам і відповідним положенням Директиви Ради Європи 1999/5/EC. Декларації відповідності знаходяться на сайті www.satel.eu/ce**

## FR

### INSTALLATION

**Il y a un risque d'explosion de la pile dans le cas d'utilisation une pile différente de celle recommandée ou de manipulation incorrecte.**

**Procéder à l'installation et au remplacement de la pile avec toutes les précautions nécessaires. Le fabricant décline toute responsabilité pour les conséquences résultant de l'installation incorrecte de la pile.**

**Il est interdit de jeter les piles usées. Le Client est tenu de s'en débarrasser conformément aux dispositions relatives à la protection de l'environnement en vigueur.**

**Ne touchez pas le pyroélément pour ne pas le salir.**

1. Ouvrir le boîtier (fig. 3).
2. Installer la pile et ajouter le détecteur dans le système ABAX (voir : mode d'emploi du contrôleur ACU-100, manuel installateur de la centrale d'alarme INTEGRA 128-WRL ou centrales de la série VERSA).
3. Fixer temporairement le détecteur à l'emplacement de son montage futur.
4. Vérifier le niveau du signal reçu du détecteur par le contrôleur ACU-100 ou la centrale INTEGRA 128-WRL. Si nécessaire, il faut sélectionner un autre emplacement de montage pour garantir une meilleure portée de la communication.
5. Sortir la carte électronique (fig. 4).
6. Fixer directement le support anti-sabotage au mur (fig. 5) ou au support fixé au mur ou au plafond (fig. 6). Le détecteur ne doit pas être installé au support si l'option d'immunité au mouvement des animaux est activée.
7. Fixer l'embase du boîtier au support anti-sabotage (fig. 7).
8. Fixer la carte électronique tout en tenant compte de la hauteur d'installation du détecteur (fig. 8).
9. Fermer le boitier du détecteur.
10. Configurer le détecteur (sensibilité, fonction d'immunité au mouvement des animaux, etc.). Pour des informations complémentaires sur la configuration du détecteur, veuillez consulter le mode d'emploi du contrôleur ACU-100 et manuel installateur de la centrale d'alarme de la série INTEGRA et VERSA.
11. Activer le mode test et vérifier que le déplacement dans l'espace surveillé fera activer allumer le voyant.
12. Désactiver le mode test.

### SPECIFICATIONS TECHNIQUES

| | |
|---|---|
| Bande de fréquence de fonctionnement | 868,0 MHz ÷ 868,6 MHz |
| Portée de communication radio (en espace ouvert) | jusqu'à 500 m |
| Pile | CR123A 3 V |
| Durée de vie de la pile | env. 3 ans |
| Vitesse détectable du mouvement | 0,3...3 m/s |
| Normes respectées | EN50130-4, EN50130-5, EN50131-1, EN50131-2-2, EN50131-5-3 |
| Catégorie de protection selon EN50131-2-2 | Grade 2 |
| Classe environnementale selon EN50130-5 | II |
| Températures de fonctionnement | -10 °C...+55 °C |
| Humidité maximale | 93 ±3% |
| Hauteur de montage recommandée | 2,4 m |
| Dimensions du boitier | 63 x 96 x 49 mm |
| Poids | 108 g |

**Par la présente, la société SATEL Sp. z o.o. déclare que le détecteur est conforme aux exigences fondamentales et à d'autres dispositions convenables de la Directive 1999/5/CE. Pour consulter les déclarations de conformité, veuillez visiter le site : www.satel.eu/ce**

## NL

### INSTALLATIE

**Er bestaat een gevaar voor explosie van de batterij indien de batterij anders gebruikt of behandeld wordt, dan aanbevolen door de fabrikant.**

**Wees voorzichtig bij de installatie en het vervangen van de batterij. De fabrikant is niet aansprakelijk voor de consequenties van het niet juist installeren van de batterij.**

**De gebruikte batterijen mogen nooit worden opgeladen, maar dienen te worden ingeleverd bij de daarvoor bestemde inlever punten voor bescherming van ons milieu.**

**Raak nooit de pyro-elektrische sensor aan zodat deze niet beschadigd.**

1. Open de behuizing (Fig. 3).
2. Plaats de batterij en voeg de detector toe aan het ABAX systeem (zie de ACU-100 handleiding, INTEGRA 128-WRL of VERSA alarmsysteem installatiehandleiding).
3. Selecteer de plaats waar de detector geïnstalleerd moet worden en bevestig deze daar tijdelijk.
4. Controleer het signaalniveau tussen de detector en de ACU-100 of door het INTEGRA 128-WRL alarmsysteem. Indien nodig selecteer een andere plaats voor installatie voor adequate communicatie.
5. Verwijder de elektronische print (Fig. 4).
6. Bevestig de achterkant sabotage unit direct op de muur (Fig. 5) of op de muurbeugel welke ook geschikt is voor plafondmontage (Fig. 6). Indien de pet immuniteit optie ingeschakeld is kan de detector niet op de muurbeugel gemonteerd worden !
7. Maak de basis van de behuizing vast op de achterkant sabotage unit (Fig. 7).
8. Plaats de elektronische print met in achtneming van de detector installatiehoogte (Fig. 8).
9. Sluit de behuizing.
10. Configureer de detector (gevoeligheid, pet immuniteit functie, etc.). Voor informatie over de detector configuratie verwijzen wij u naar de ACU-100 controller handleiding of de INTEGRA of VERSA alarmsystemen programmeerhandleiding.
11. Start de test mode en controleer dat beweging binnen het detectiebereik de LED doet aangaan.
12. Beëindig de test mode.

### SPECIFICATIES

| | |
|---|---|
| Werking frequentieband | 868.0 MHz ÷ 868.6 MHz |
| Radio communicatie bereik (in open veld) | tot 500 m |
| Batterij | CR123A 3 V |
| Verwacht batterij levensduur | Ongeveer 3 jaar |
| Detectiesnelheid | 0,3...3 m/s |
| Overeenkomend met | EN50130-4, EN50130-5, EN50131-1, EN50131-2-2, EN50131-5-3 |
| Beveiligingsklasse conform de EN50131-2-2 | Grade 2 |
| Milieuklasse conform de EN50130-5 | II |
| Werking temperatuur bereik | -10 °C...+55 °C |
| Maximale luchtvochtigheid | 93 ±3% |
| Aanbevolen installatiehoogte | 2.4 m |
| Behuizing afmetingen | 63 x 96 x 49 mm |
| Gewicht | 108 g |

**Hierbij verklaart SATEL sp. z o.o., dat deze detector voldoet aan de essentiële eisen en alle andere voorwaarden van de 1999/5/EC richtlijn. De verklaring van overeenstemming kan worden ingezien op www.satel.eu/ce**

3
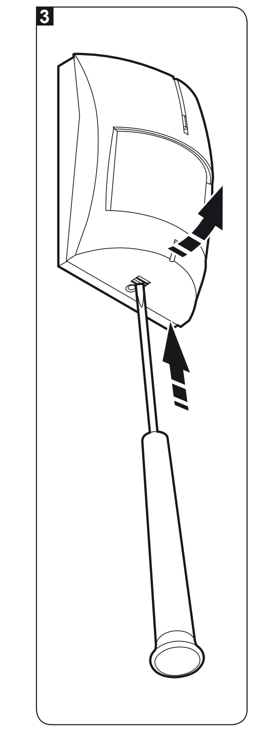

4
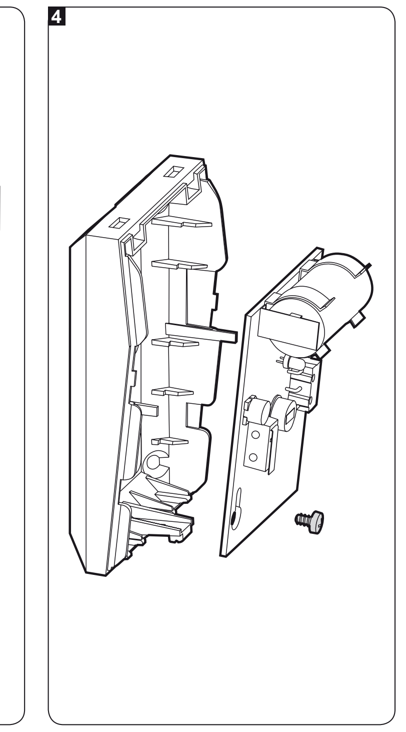

5
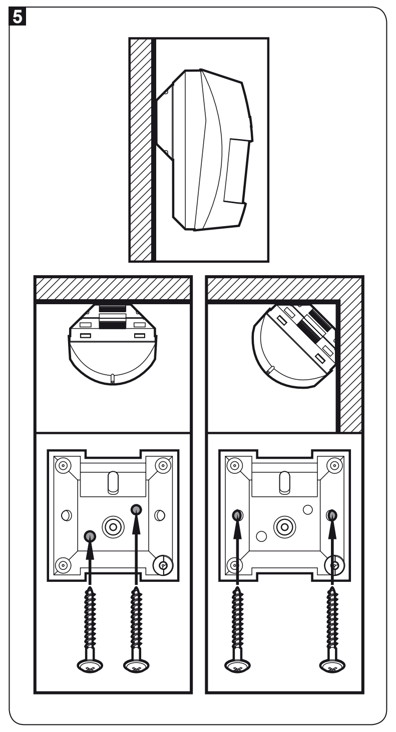

## IT

### MONTAGGIO

**Pericolo di esplosione della batteria se si utilizza una batteria diversa da quella consigliata dal produttore, o si maneggia la batteria in modo improprio.**

**Durante la fase di installazione e di sostituzione della batteria, occorre prestare una particolare attenzione. Il produttore non si assume alcuna responsabilità, per le eventuali conseguenze derivanti dalla scorretta installazione della batteria.**

**Le batterie esaurite, non possono essere smaltite come un normale rifiuto domestico, ma occorre liberarsene conformemente alle vigenti normative relative alla difesa ambientale.**

**Il piroelemento, non deve essere toccato per evitare la sua contaminazione.**

1. Aprire l'alloggiamento (dis. 3).
2. Inserire la batteria ed aggiungere il rilevatore al sistema ABAX (vedi il manuale utente del ricevitore ACU-100, il manuale installatore della centrale di allarme INTEGRA 128-WRL o il manuale installatore delle centrali della serie VERSA).
3. Montare il rilevatore in modo provvisorio, nel luogo dove in seguito, verrà effettuato il montaggio definitivo.
4. Controllare il livello del segnale emesso dal rilevatore nel ricevitore ACU-100, oppure nella centrale INTEGRA 128-WRL. Nel caso si rendesse necessario, scegliere un'altra posizione di installazione, allo scopo di assicurare una qualità di comunicazione adeguata.
5. Estrarre la scheda elettronica (dis. 4).
6. Fissare il contatto anti-manomissione direttamente alla parete (dis. 5) oppure al supporto di sostegno fissato alla parete o al soffitto (dis. 6). Se è stata attivata l'opzione di discriminazione dei piccoli animali, l'apparecchiatura non dovrà essere installata sul supporto.
7. Fissare la base dell'alloggiamento dell'apparecchiatura, al contatto anti-manomissione (dis. 7).
8. Reinserire la scheda elettronica, tenendo conto dell'altezza alla quale l'apparecchiatura è stata installata (dis. 8).
9. Chiudere l'alloggiamento dell'apparecchiatura.
10. Configurare il rilevatore (sensibilità, l'opzione di discriminazione animali etc.). L'informazione relativa alla programmazione del rilevatore si può trovare nel manuale del ricevitore ACU-100 oppure sul manuale di programmazione delle centrali di allarme INTEGRA oppure VERSA.
11. Abilitare la modalità di test e controllare, se dopo il movimento nell'area protetta, si accende il LED.
12. Disabilitare la modalità di test.

### SPECIFICHE TECNICHE

| | |
|---|---|
| Frequenza portante | 868,0 MHz ÷ 868,6 MHz |
| Portata della comunicazione radio (in campo aperto) | fino a 500 m |
| Batteria | CR123A 3 V |
| Tempo di vita della batteria | circa 3 anni |
| Velocità di movimento rilevabile | 0,3...3 m/s |
| Conformità ai requisiti | EN50130-4, EN50130-5, EN50131-1, EN50131-2-2, EN50131-5-3 |
| Livello di sicurezza secondo EN50131-2-2 | Grade 2 |
| Classe ambientale secondo EN50130-5 | II |
| Range della temperatura di lavoro | -10 °C...+55 °C |
| Umidità massima | 93 ±3% |
| Altezza di montaggio consigliata | 2,4 m |
| Dimensioni | 63 x 96 x 49 mm |
| Peso | 108 g |

SATEL ITALIA srl
Via Ischia Prima, 280, 63066 Grottammare (AP), ITALIA
tel. 0735 588713, info@satel-italia.it
www.satel-italia.it

**Con la presente SATEL sp. z o.o. dichiara che questo rilevatore è conforme ai requisiti essenziali ed alle altre disposizioni pertinenti stabilite dalla direttiva 1999/5/CE. La dichiarazione di conformità può essere consultata sul sito: www.satel.eu/ce**

## ES

### INSTALACIÓN

**Existe el riesgo de explosión de la pila cuando se utilice una batería diferente a la recomendada por el fabricante o bien cuando se maneja la pila de forma incorrecta.**

**Tenga especial cuidado durante la instalación y el reemplazo de la pila. El fabricante no asume la responsabilidad de las consecuencias debidas a la instalación incorrecta de la pila.**

**Las baterías gastadas no deben desecharse, es necesario eliminarlas conforme con la legislación medioambiental vigente.**

**Asegúrese de no tocar el pirosensor para no ensuciarlo.**

1. Abrir la caja (fig. 3).
2. Insertar la pila y añadir el detector al sistema ABAX (ver: manual de instrucciones del controlador ACU-100, manual de instalación de las centrales de alarma INTEGRA 128-WRL o centrales de la serie VERSA).
3. Fijar temporalmente el detector en el lugar de su instalación futura.
4. Comprobar el nivel de señal recibida desde el detector por el controlador ACU-100 o bien la central INTEGRA 128-WRL. Si necesario, seleccionar otro lugar de instalación para garantizar la comunicación de una calidad adecuada.
5. Retirar la placa electrónica (fig. 4).
6. Fijar el soporte antisabotaje directamente en la pared (fig. 5) o bien en el soporte atornillado a la pared o bien al techo (fig. 6). Si la opción de inmunidad a los animales domésticos está activada, el detector no puede ser instalado sobre el soporte.
7. Fijar la base de la caja al soporte antisabotaje (fig. 7).
8. Tomando en consideración la altura en la que el detector ha sido instalado, fijar la placa electrónica (fig. 8).
9. Cerrar la caja del detector.
10. Configurar el detector (sensibilidad, función de inmunidad a los animales, etc.). Para la información referida a la configuración del detector consulte el manual del controlador ACU-100 y manual de programación de las centrales de la serie INTEGRA y VERSA.
11. Activar el modo test y comprobar si algún movimiento en el objeto supervisado ocasionará el encendido del diodo.
12. Desactivar el modo test.

### DATOS TÉCNICOS

| | |
|---|---|
| Banda de frecuencia operativa | 868,0 MHz ÷ 868,6 MHz |
| Alcance de comunicación de radio (en espacio abierto) | hasta 500 m |
| Pila | CR123A 3 V |
| Duración de vida de pila | alrededor 3 años |
| Velocidad de movimiento detectable | 0,3...3 m/s |
| Normas cumplidas | EN50130-4, EN50130-5, EN50131-1, EN50131-2-2, EN50131-5-3 |
| Grado de protección según EN50131-2-2 | Grade 2 |
| Clase ambiental según EN50130-5 | II |
| Temperatura operacional | -10 °C...+55 °C |
| Humedad máxima | 93 ±3% |
| Altura de instalación recomendada | 2,4 m |
| Dimensiones de la caja | 63 x 96 x 49 mm |
| Peso | 108 g |

**Por la presente, la empresa SATEL Sp. z o.o., declara que el detector cumple con los requisitos esenciales y otras exigencias relevantes de la Directiva 1999/5/EC. Pueden consultar la declaración de conformidad en www.satel.eu/ce**

## CZ

### MONTÁŽ

**Při použití jiné než výrobcem doporučené baterie a její nesprávnou manipulací, hrozí výbuch.**

**Buďte zvláště opatrní při vkládání a výměně baterie. Výrobce nenese žádnou zodpovědnost za škody vzniklé nesprávným vložením baterie.**

**Použité baterie se nesmí vyhazovat, musejí být zlikvidovány podle stávajících pravidel o ochraně prostředí.**

**Nedotýkejte se pyroelektrického senzoru, abyste jej neznečistili.**

1. Otevřete kryt (Obr. 3).
2. Vložte baterii a přihlaste detektor do bezdrátového systému (viz. instalační manuál k základnové stanici ACU-100, zabezpečovacích ústředen INTEGRA 128-WRL nebo VERSA).
3. Vyberte umístění, kde chcete detektor namontovat a provizorně jej připevněte.
4. Zkontrolujte intenzitu přijímaného signálu od detektoru základnovou stanicí ACU-100 nebo zabezpečovací ústřednou INTEGRA 128-WRL. V případě nedostatečné síly signálu zvolte jiné místo pro montáž, pro dosažení optimální úrovně signálu.
5. Vyjměte desku s elektronikou (Obr. 4).
6. Připevněte tamperovou část zadního krytu přímo ke stěně (obr. 5) nebo jej pomocí držáku připevněte na stěnu či strop (obr. 6). Detektor nesmí být připevněn pomocí držáku, pokud bude povolena volba imunity vůči domácím zvířatům.
7. Připevněte zadní část krytu k tamperové části (obr. 7).
8. Upevněte zpět desku s elektronikou s ohledem na montážní výšku detektoru (obr. 8).
9. Uzavřete kryt.
10. Nastavte detektor (citlivost, imunita vůči domácím zvířatům, atd.). Pro detailní informace o nastavení se podívejte do manuálu k základnové stanici ACU-100 nebo do programovacích manuálů k ústřednám INTEGRA nebo VERSA.
11. Spusťte vzdáleně testovací režim a vyzkoušejte reakci detektoru na pohyb v chráněném prostoru, dojde k rozsvícení červené LED kontrolky.
12. Ukončete testovací režim.

### SPECIFIKACE

| | |
|---|---|
| Pásmo pracovní frekvence | 868,0 MHz ÷ 868,6 MHz |
| Dosah bezdrátového signálu (v otevřeném prostoru) | až 500 m |
| Baterie | CR123A 3 V |
| Životnost baterie detektoru | přibližně 3 roky |
| Detekovatelná rychlost pohybu | 0,3…3 m/s |
| Vyhovuje normám | EN50130-4, EN50130-5, EN50131-1, EN50131-2-2, EN50131-5-3 |
| Stupeň zabezpečení dle EN50131-2-2 | Stupeň 2 |
| Třída prostředí dle EN50130-5 | II |
| Rozsah pracovních teplot | -10 °C... +55 °C |
| Maximální relativní vlhkost | 93 ±3% |
| Doporučená montážní výška | 2,4 m |
| Rozměry krytu | 63 x 96 x 49 mm |
| Hmotnost | 108 g |

Modřanská 80, 147 00 Praha 4, ČR
Tel. / Fax: 272 770 148, 272 770 149
e-mail: euroalarm@euroalarm.cz
technická pomoc: ezs@euroalarm.cz
www: www.euroalarm.cz

**Firma SATEL sp. z o.o., deklaruje, že tento detektor splňuje požadavky a příslušné normy 1999/5/EC. Nejnovější prohlášení o shodě jsou k dispozici na webových stránkách www.satel.eu/ce**

6
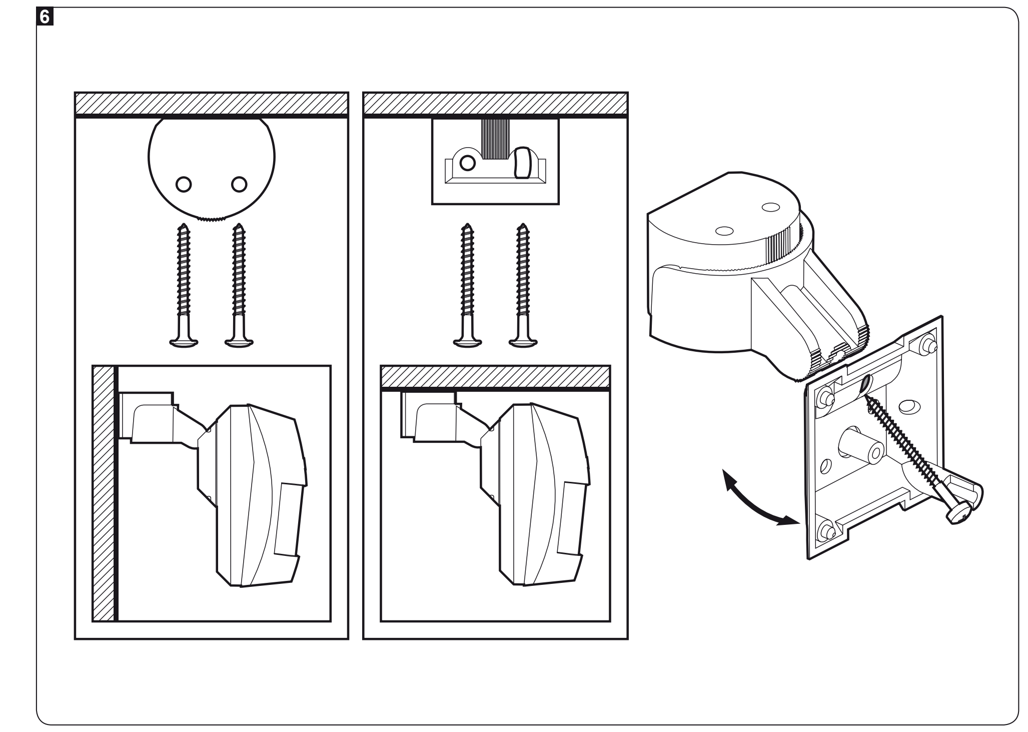

## SK

### MONTÁŽ

**Jestvuje nebezpečenstvo explózie batérie v prípade použitia inej ako výrobcom odporúčanej batérie, alebo v prípade nesprávnej manipulácie s batériou.**

**Počas montáže a výmeny batérie treba zachovať zvláštnu ostražitosť. Výrobca nenesie zodpovednosť za škody spôsobené nesprávnou montážou batérie.**

**Použité batérie je zakázané vyhadzovať do odpadu. Treba ich v súlade s platnými predpismi o ochrane životného prostredia odovzdať na zberné miesto.**

**Je zakázané dotýkať sa pirelementu, aby sa neznečistil.**

1. Otvoriť kryt (obr. 3).
2. Namontovať batériu a pridať detektor do systému ABAX (pozri: príručku kontroléra ACU-100, inštalačnú príručku zabezpečovacej ústredne INTEGRA 128-WRL alebo ústrední zo série VERSA).
3. Provizórne uchytiť detektor na miesto jeho budúcej montáže.
4. Skontrolovať úroveň signálu prijímaného kontrolérom ACU-100 alebo ústredňou INTEGRA 128-WRL. V prípade potreby vybrať iné miesto montáže, aby bola zaistená zodpovedajúca akosť komunikácie.
5. Vybrať dosku s elektronikou (obr. 4).
6. Pripevniť sabotážnu podložku na stenu (obr. 5) alebo na konzolu pripevnenú na stene alebo strope (obr. 6). Detektor nie je možné montovať na konzolu, ak má byť zapnutá možnosť odolnosti na pohyb zvierat.
7. Pripevniť zadnú časť krytu na sabotážnu podložku (obr. 7).
8. Pripevniť dosku elektroniky. Treba pamätať na nastavenie výšky montáže detektora pomocou pozičných rysiek (obr. 8).
9. Zatvoriť kryt detektora.
10. Nakonfigurovať detektor (citlivosť, možnosť odolnosti na pohyb zvierat a pod.). Informácie týkajúce sa konfigurácie detektora sa nachádzajú v príručke kontroléra ACU-100 a v programovacích príručkách ústrední zo série INTEGRA a VERSA.
11. Spustiť testovací režim a skontrolovať, či pohybovanie sa v priestore kontrolovanom detektorom spôsobí zasvietenie LED-ky.
12. Vypnúť testovací režim.

### TECHNICKÉ INFORMÁCIE

| | |
|---|---|
| Pracovná frekvencia | 868,0 MHz ÷ 868,6 MHz |
| Dosah rádiovej komunikácie (na otvorenom priestranstve) | do 500 m |
| Batéria | CR123A 3 V |
| Čas činnosti batérie | približne 3 roky |
| Detekovaná rýchlosť pohybu | 0,3...3 m/s |
| Splnené normy | EN50130-4, EN50130-5, EN50131-1, EN50131-2-2, EN50131-5-3 |
| Stupeň zabezpečenia podľa EN50131-2-2 | Grade 2 |
| Trieda prostredia podľa EN50130-5 | II |
| Pracovná teplota | -10 °C...+55 °C |
| Maximálna vlhkosť ovzdušia | 93 ±3% |
| Odporúčaná výška montáže | 2,4 m |
| Rozmery krytu | 63 x 96 x 49 mm |
| Hmotnosť | 108 g |

HDSecurity s.r.o.
Hviezdna 38, 821 06 Bratislava, SR
tel. +421 (0)2 45259074, fax +421 (0)2 45259073
e-mail: info@hdsecurity.sk, www.hdsecurity.sk

**Firma SATEL sp. z o.o. týmto deklaruje, že detektor je zhodný s požiadavkami a inými vlastnosťami nariadenia 1999/5/EC. Vyhlásenia o zhode sú dostupné na stránke www.satel.eu/ce**

## GR

### ΕΓΚΑΤΑΣΤΑΣΗ

**Υπάρχει κίνδυνος έκρηξης της μπαταρίας αν χρησιμοποιηθεί διαφορετική μπαταρία από αυτήν που συνιστά ο κατασκευαστής, ή από λανθασμένο χειρισμό της μπαταρίας.**

**Να είστε ιδιαίτερα προσεχτικοί κατά την διάρκεια εγκατάστασης η αντικατάστασης της μπαταρίας. Ο κατασκευαστής δεν είναι υπεύθυνος για τις συνέπειες λανθασμένης τοποθέτησης της μπαταρίας.**

**Οι χρησιμοποιημένες μπαταρίες δεν πρέπει να απορρίπτονται, αλλά να διατίθενται σύμφωνα με του υπάρχοντες νόμους για την προστασία του περιβάλλοντος.**

**Μην αγγίζεται το πυροηλεκτρικό στοιχείο για να μην το λερώσετε.**

1. Αφαιρέστε το μπροστινό κάλυμμα (Σχεδ. 3).
2. Τοποθετήστε την μπαταρία και προσθέστε τον ανιχνευτή στο σύστημα ABAX (δείτε της οδηγίες του ελεγκτή ACU-100, τις οδηγίες εγκαταστάτη του πίνακα INTEGRA 128-WRL ή VERSA).
3. Στερεώστε τον ανιχνευτή προσωρινά στο σημείο της μελλοντικής θέσης εγκατάστασης.
4. Ελέγξτε το επίπεδο σήματος που λαμβάνει ο ανιχνευτής μέσο του ελεγκτή ACU-100 ή του πίνακα INTEGRA 128-WRL. Αν είναι απαραίτητο επιλέξτε άλλο σημείο εγκατάστασης, για να εξασφαλίσετε επαρκή ποιότητα επικοινωνίας.
5. Αφαιρέστε την ηλεκτρονική πλακέτα (Σχεδ. 4).
6. Ασφαλίστε την πίσω μονάδα προστασίας(τάμπερ) απευθείας στο τοίχο (Σχεδ. 5) ή στην βάση στήριξης (Σχεδ. 6). Η βάση στήριξης δεν πρέπει να χρησιμοποιηθεί αν επιλέγει, η λειτουργία αγνόησης κατοικίδιου.
7. Στερεώστε το περίβλημα του ανιχνευτή στην πίσω μονάδα προστασίας (Σχεδ. 7).
8. Στερεώστε την ηλεκτρονική πλακέτα, λαμβάνοντας υπόψη το ύψος τοποθέτησης του ανιχνευτή (Σχεδ. 8).
9. Τοποθετήστε το κάλυμμα.
10. Ρυθμίστε τον ανιχνευτή (ευαισθησία, αγνόηση κατοικίδιου, κλπ.). Για πληροφορίες σχετικά με την ρύθμιση του ανιχνευτή ανατρέξτε στις οδηγίες του ελεγκτή ACU-100 ή στις οδηγίες εγκαταστάτη του πίνακα INTEGRA 128-WRL ή VERSA ανάλογα.
11. Ξεκινήστε την λειτουργία ελέγχου και ελέγξτε ότι κίνηση στη περιοχή κάλυψης θα ενεργοποιήσει το ενδεικτικό LED.
12. Τερματίστε την λειτουργία ελέγχου.

### ΠΡΟΔΙΑΓΡΑΦΕΣ

| | |
|---|---|
| Συχνότητα λειτουργίας | 868.0 MHz ÷ 868.6 MHz |
| Ασύρματη εμβέλεια επικοινωνίας (σε ανοιχτό χώρο) | μέχρι 500 m |
| Τύπος μπαταρίας | CR123A 3 V |
| Προσδόκιμο διάρκειας ζωής μπαταρίας | περίπου 3 χρόνια |
| Ανιχνεύσιμη ταχύτητα | 0,3...3 m/s |
| Πρότυπά συμμορφωμένα με | EN50130-4, EN50130-5, EN50131-1, EN50131-2-2, EN50131-5-3 |
| Πιστοποιητικό ασφαλείας σύμφωνα με EN50131-2-2 | Grade 2 |
| Περιβαλλοντική κατηγορία σύμφωνα με EN50130-5 | II |
| Όριο θερμοκρασίας λειτουργίας | -10 °C...+55 °C |
| Μέγιστη υγρασία | 93 ±3% |
| Συνιστώμενο ύψος τοποθέτησης | 2.4 m |
| Διαστάσεις | 63 x 96 x 49 mm |
| Βάρος | 108 g |

**Επί του παρόντος, η SATEL sp. z o.o. δηλώνει ότι αυτός ο αισθητήρας είναι σε συμμόρφωση με τις βασικές απαιτήσεις και άλλες σχετικές διατάξεις του Directive 1999/5/EC. Για τη δήλωση της συμμόρφωσης μπορείτε να συμβουλευτείτε την ιστοσελίδα www.satel.eu/ce**

## HU

### FELSZERELÉS

**Legyen különösen óvatos a telep cseréjekor. Amennyiben helytelenül végzi el, a telep cseréje robbanásveszélyhez vezethet. A gyártó nem vállal felelőséget a helytelenül elvégzett telepcsere következményéért.**

**A használt telepet tilos tölteni, elhelyezéséről a létező környezetvédelmi szabályoknak megfelelően kell intézkedni.**

**Ne érintse meg a pyroelektromos érzékelőt és ne szennyezze be azt.**

1. Távolítsa el a ház elejét (3. ábra).
2. Helyezze be a telepet az érzékelőbe és adja azt az ABAX rendszerhez (lásd ACU-100 vezérlő kézikönyve, INTEGRA 128-WRL vagy VERSA vezérlőpanelek telepítői kézikönyvei).
3. Rögzítse ideiglenesen az érzékelőt a jövőbeni felszerelési helyén.
4. Ellenőrizze az ACU-100 vezérlő vagy az INTEGRA 128-WRL vezérlőpanel által az érzékelőről vett jel szintjét. Amennyiben szükséges válasszon egy másik felszerelési helyet a megfelelő minőségű kommunikáció biztosításához.
5. Távolítsa el az áramköri lapot (4. ábra).
6. Rögzítse a hátsó szabotázsegységet közvetlenül a falra (5. ábra) vagy a falra vagy a mennyezetre rögzített tartóhoz (6. ábra). Amennyiben az érzékelő kisállatvédelmi opciója aktiválásra kerül, akkor az érzékelőt tilos a tartóra szerelni.
7. Rögzítse a ház hátoldalát a hátsó szabotázsegységhez (7. ábra).
8. Rögzítse az áramköri lapot az érzékelő szerelési magasságának figyelembevételével (8. ábra).
9. Helyezze vissza a ház elejét.
10. Állítsa be az érzékelőt (érzékenység, kisállatvédelem, stb.). az érzékelő beállításának információi megtalálhatóak az ACU-100 vezérlő, az INTEGRA 128-WRL vagy a VERSA vezérlőpanelek programozói kézikönyvében.
11. Indítsa el a tesztmódot és ellenőrizze le, hogy az érzékelési területen történő mozgás hatására a jelző LED bekapcsol-e.
12. Fejezze be a tesztmódot.

### MŰSZAKI ADATOK

| | |
|---|---|
| Működési frekvenciatartomány | 868,0 MHz ÷ 868,6 MHz |
| Rádiókommunikációs távolság (nyílt területen) | max. 500 m |
| Telep | CR123A 3 V |
| Telep várható élettartama | kb. 3 év |
| Érzékelhető sebesség | 0,3...3 m/s |
| Megfelel a következő szabványoknak | EN50130-4, EN50130-5, EN50131-1,EN50131-2-2, EN50131-5-3 |
| Biztonsági fokozat az EN50131-2-2-nek megfelelően | Grade 2 |
| Környezeti osztály az EN50130-5-nek megfelelően | II |
| Működési hőmérséklettartomány | -10 °C...+55 °C |
| Max. páratartalom | 93 ±3% |
| Ajánlott szerelési magasság | 2,4 m |
| Ház méretei | 63 x 96 x 49 mm |
| Tömeg | 108 g |

**A SATEL sp. z o.o. ezennel kijelenti, hogy ez az érzékelő összhangban van az 1995/EC irányelv alapvető követelményekkel és más idevágó előírásaival. A nyilatkozat megtekinthető a www.satel.eu/ce honlapon.**

7
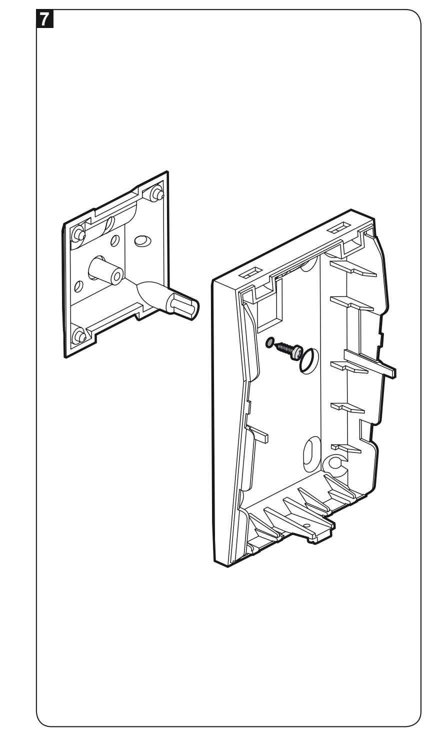
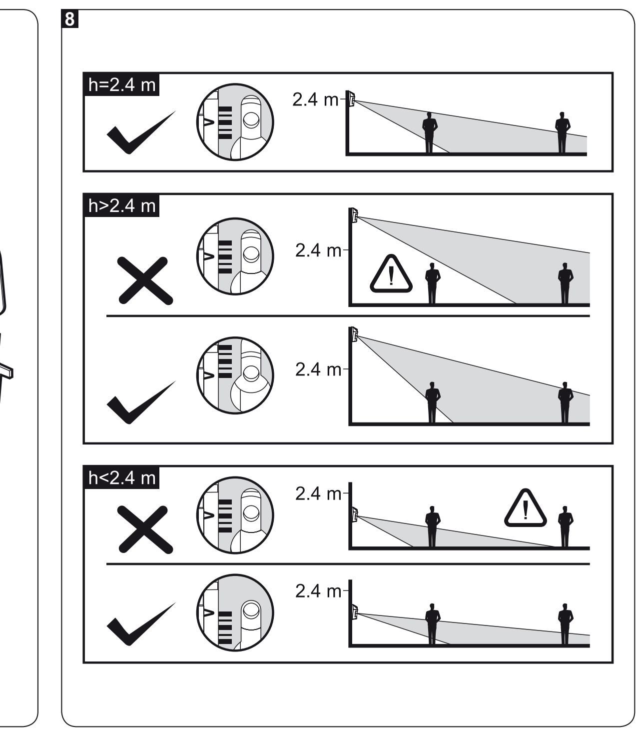
8